hansgrohe

Rebris S
yksiote pesuallashana 110 Bidette ilman pohjaventtiiliä
Pinta: **Mattamusta** Tuotenro.: **72215670**

Kuvaus

Ominaisuudet

- sisältää: yksiote pesuallashana, Bidette-käsisuihku, käsisuihkun pidike, suihkuletku
- ComfortZone 110
- ulottuma: 133 mm
- juoksuputken korkeus: 109 mm
- Maksimi virtaama 3bar: 4,7 l/min
- keraaminen säätöosa
- lämpötilarajoitus säädettävissä
- ääniluokka (ISO 3822): I
- PA-IX 38272/IOO
- STA 1803
- STA 1803 - STA 1803_SE
- STA 1803 - STA 1803_DK
- STA 1803 - STA 1803_NO
- FTA_STF_KIWA-13572-01
- FTA_STF_KIWA-13572-01

Tuotetiedot

LVI-nro	6150928
Hinta ALV 0%	187,30 €
Hinta sis. ALV*	232,25 €

teknologia

AirPower EcoSmart Comfort Zone

Design palkinnot

DESIGN AWARD 2022

reddot winner 2022

INNOVATIVE ARCHITECTURE winner

Hyväksynnät

CERTIFICATION BODY KIWA

STF

Tuotekuva

Mittapiirustus

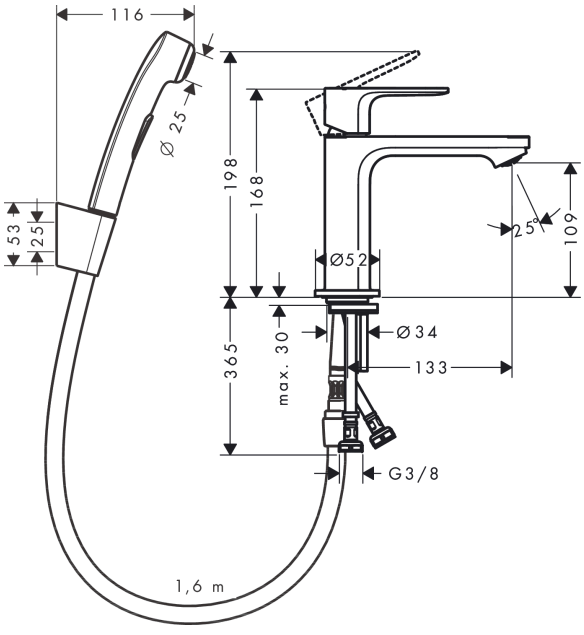

Rebris S
yksiote pesuallashana 110 Bidette ilman pohjaventtiiliä
Pinta: **Mattamusta** Tuotenro.: **72215670**

Vuokaavio

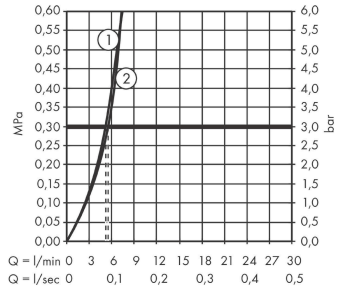

① Hanan virtaama
② Käsisuihkun virtaama