Leikk. A – A:

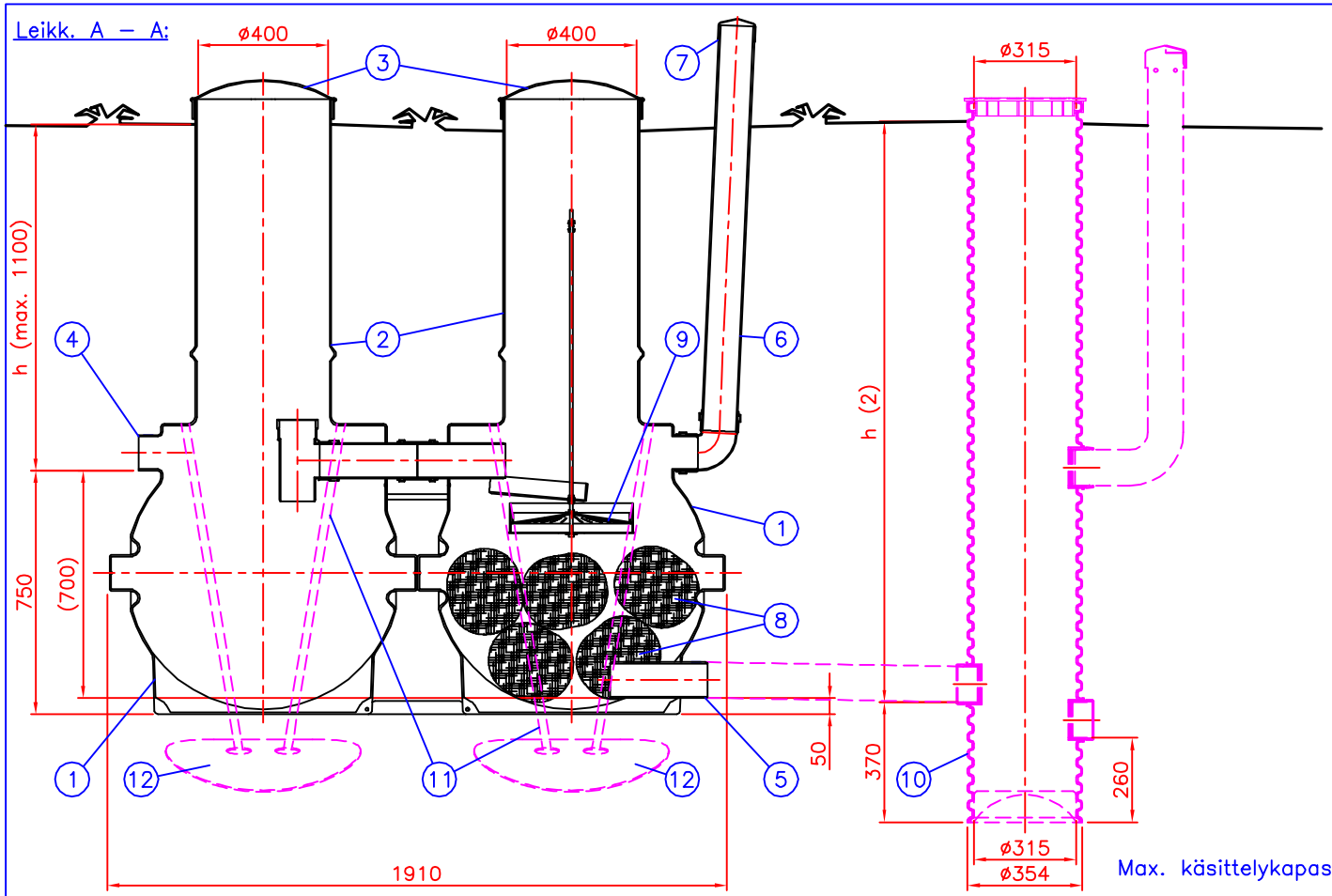

Max. käsittelykapasiteetti 500 l/vrk

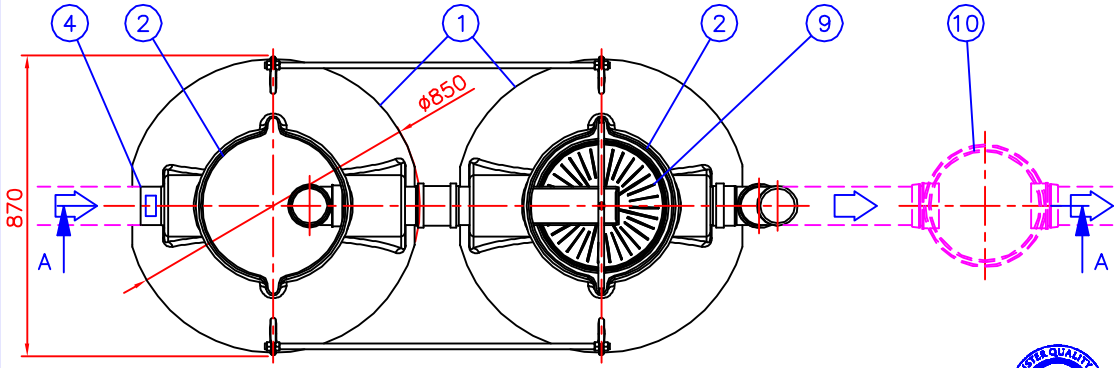

12	LISÄVARUSTE: Ankkurointilevy		(x) ☐	(4)
11	LISÄVARUSTE: Ankkurointiliina (PE)		(x) ☐	(4)
10	LISÄVARUSTE: Näytteenottokaivo D315/354 D110		(x) ☐	(1)
9	Jakoallas		D400	1
8	Biosäkki		20 l	8
7	Tuuletusputken hattu		D110	1
6	Tuuletusputki		D110	1
5	Lähtöyhde		D110	1
4	Tuloyhde		D110	1
3	Kansi, tiivisteellinen		D400, lukittavissa	2
2	Tyhjennys–/Huoltokaivo		D400	2
1	Säiliö	PE	250 l	2

Tuotenumero:	Piirustuksen sisältö:			Piirustuslaji:	
	BioRAMI 500 harmaavesipuhdistamo			ASIAKASKUVA	
Suunn.	Tark.	Hyv.	Piir.no	Päiväys:	Mittakaava:
TaP/TL		TaP 12.03.13	570B03_s	26.02.13	

h = Puhdistamon asennussyvyys maan pinnalta

h = _____ mm (Max. 1100 mm)

Tämä kuva ja sen ratkaisut ovat Wavin–Labko Oy:n omaisuutta. Pidätämme oikeudet muutoksiin ilman ennakkoilmoitusta. Viranomaisvaatimukset tulee selvittää ennen tuotteen hankintaa. Tuotteet tulee asentaa asennusohjeen mukaisesti.

wavin Labko

WAVIN–LABKO OY
Labkotie 1
FI–36240 KANGASALA
puh. 020 1285200
fax. 020 1285280
www.wavin-labko.fi

Rakennus kohde:

LVI–koodi: 3629005
WLAnro. 8537478